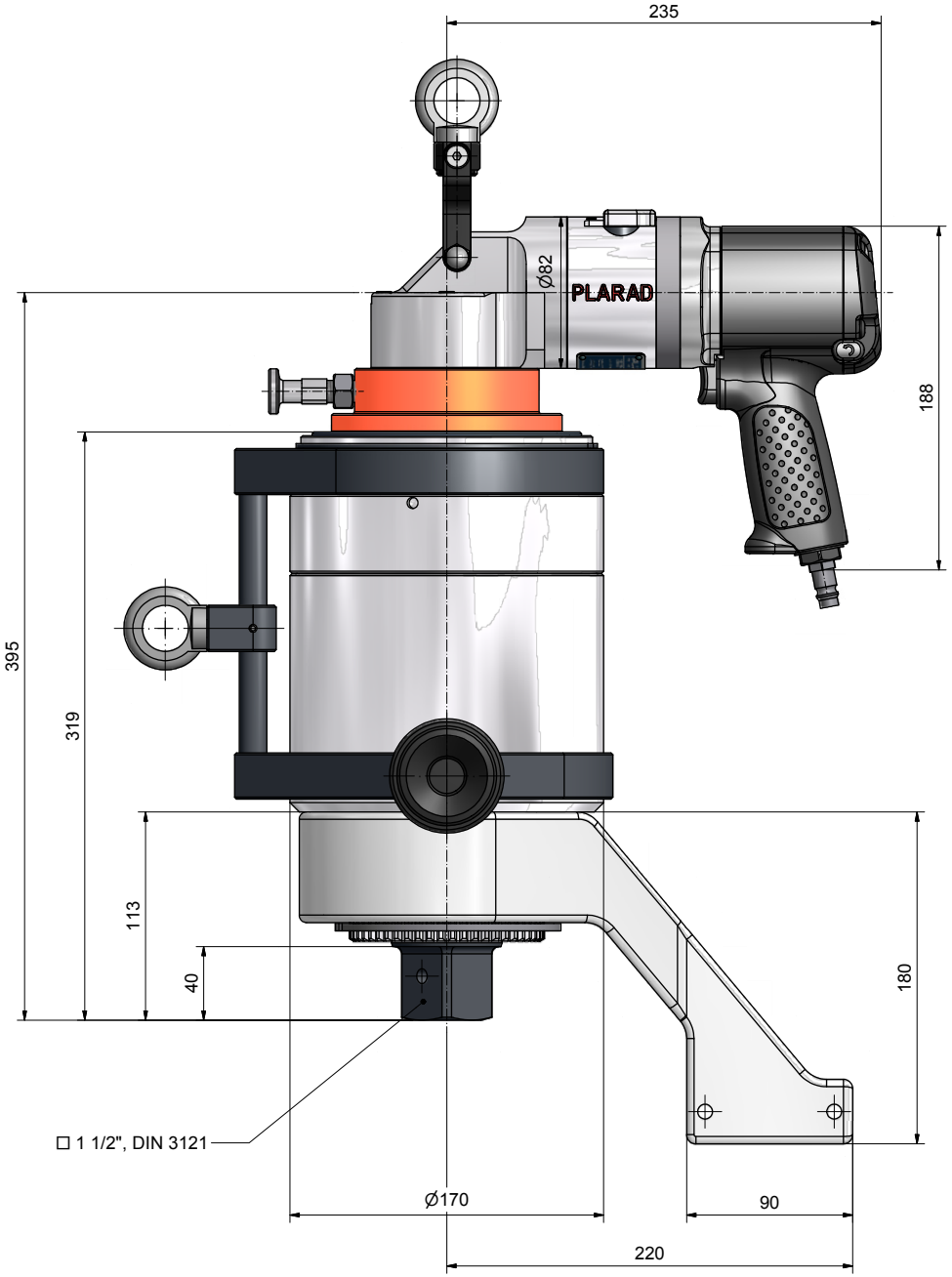

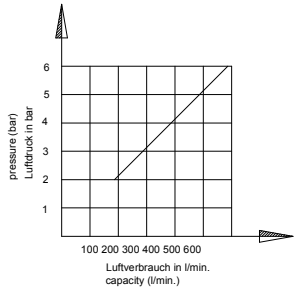

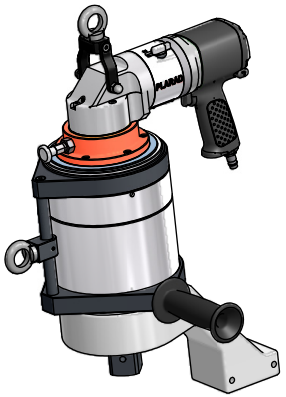

subjects to technical alternation without prior notice!

Torque				Speed Idling		Weight	Noise Level
1.Gear		2.Gear		1.Gear	2.Gear		
from	to	from	to			*weight without reaction arm	
Nm	Nm	Nm	12000 Nm	rpm	rpm	ca. 34 kg	75-80 dB (A)

Zust.	Änderungen	Datum	Name	Zust.	Änderungen	Datum	Name	Zust.	Änderungen	Datum	Name

PLARAD® Torque & Tension Systems
P.H.Wagner
53798 Much / Germany

Diese technische Unterlage darf ohne unsere Genehmigung weder vervielfältigt noch Dritten zugänglich gemacht werden.
Wir behalten uns alle Rechte vor.

Zulässige Abweichungen in mm für Maße ohne Toleranzangabe nach DIN 7168

Genauigkeitsgrad	Alle Werkstoffe 0,5 bis 3	über 3 bis 6	über 6 bis 30	über 30 bis 120	Spanende Bearbeitung über 120 bis 400	über 400 bis 1000	über 1000 bis 2000	über 2000 bis 4000
m (mittel)	± 0,1	± 0,1	± 0,2	± 0,3	± 0,5	± 0,8	± 1,2	± 2

	Datum	Name
gez.:	30.01.2013	Merten
gepr.:		

CAD- Zeichnung.
Nur DV- gestützt ändern!

Benennung: DPM-W 120 TSX
Turbo-Drehschrauber pneumatisch

Zeichnungs-Nr.: G17-120-0-00403
Blatt-Nr.: 1

Werkstoff:
Maßstab: 1/2
Ersetzt durch:
Ersatz für:
Gewicht: ca. 34 kg

I:\Zeichnungen\17-Seitentriebe-DE-DP\G17-120-0-00403.idw / G17-120-0-00403